OBJETS PUBLICS

corbeille CROISEMENTS

collection Croisements

Design : Franck Magné

Croisements propose une collection de produits-fonctions à composer librement pour offrir à chacun un salon urbain adapté à ses usages. Le piètement graphique et léger confère à cette famille d'objets sa singularité. La corbeille Croisements vient compléter les salons urbains. Le contenu de celle-ci est protégé de la pluie par un chapeau incliné qui peut accueillir un marquage, logo ou blason. Ce chapeau permet également d'éviter la dépose d'ordures ménagères ou d'encombrants. Croisements intègre également un éteignoir à cigarette optionnel.

Collecte
Sacs de 100L. Leur pose et dépose est rapide grâce à un maintien par sandow.

Normes
Croisements répond aux normes VIGIPIRATE de détection du contenu si utilisation de sacs transparents. Elle répond également aux normes PMR et de détection visuelle des obstacles (Normes des arrêtés : TRAT1225621A et EQUR0700133A).

Fixation
La pose peut se faire fixée au sol par 3 ancrages. Sur demande la pose peut être assurée par nos soins.

Garantie
Garantie de 2 ans contre tout vice de fabrication.

Conçu et fabriqué en France avec amour.

Selectionné et testé , durant la paris design week 2018.

• Corbeille Croisement Acier/peinture époxy.
RÉF : CO CRO CRO P 0000

OBJETS PUBLICS

corbeille CROISEMENTS

collection Croisements

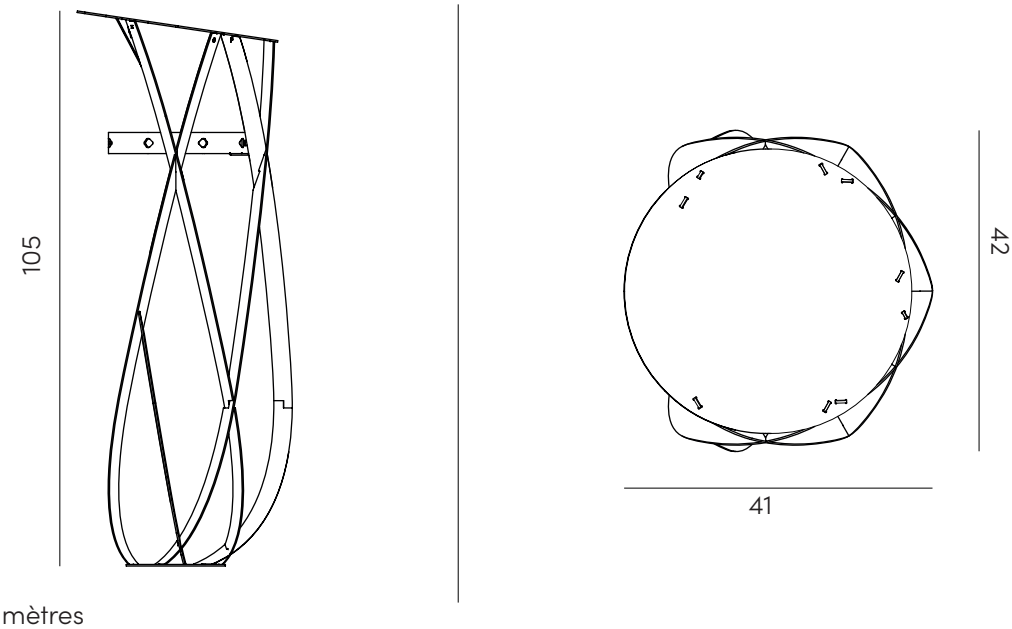

Dimensions en centimètres

Collection Croisements

Pour vos commandes merci de préciser :
- Le type de finition souhaitée
- La quantité.
- La référence produit.
- Le cas échéant la référence du ou des accessoires.

OBJETS PUBLICS vous remercie pour votre confiance.

TEL. +33 (0)6 61 95 98 19 / contact@objetspublics.com / www.objetspublics.com